Made by Maugin
www.maugin.fr
Zone industrielle
44250 SAINT-BRÉVIN-LES-PINS
Tél :02.40.64.46.46 - Fax :02.40.27.12.91

BLANC

RÉSIDENCE CONTEMPORAINE

CARACTERISTIQUES COMMUNES

OUVRANTS ARRONDIS 5 chambres

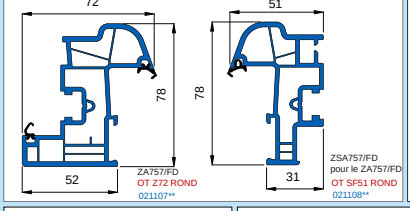

OUVRANTS

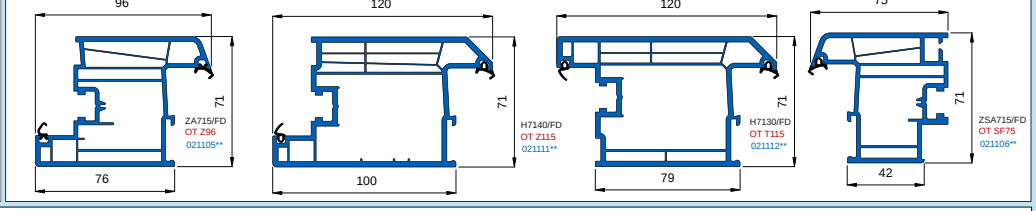

Divers

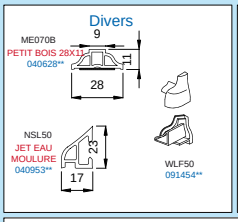

DORMANTS

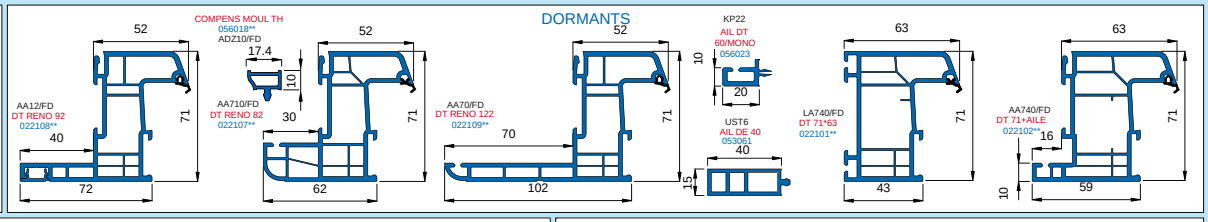

DORMANTS MONOBLOCS

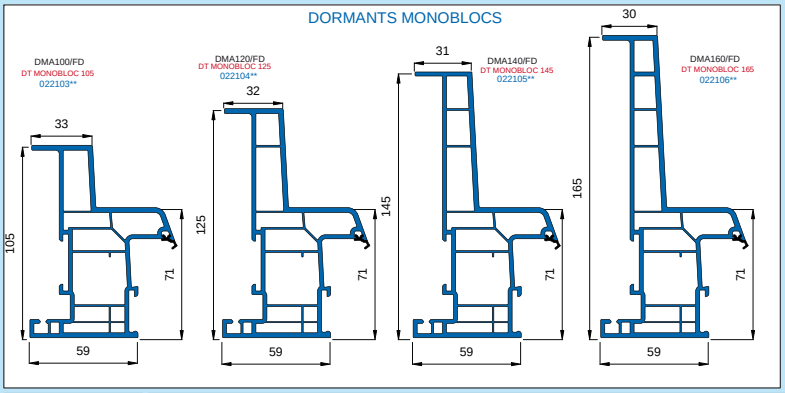

MENEAUX / TRAVERSES & Accessoires

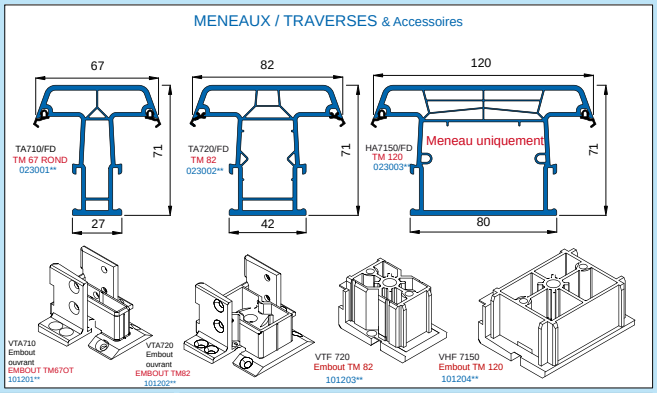

BATTEMENTS INTÉRIEURS

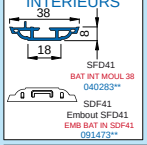

BATTEMENTS EXTÉRIEURS

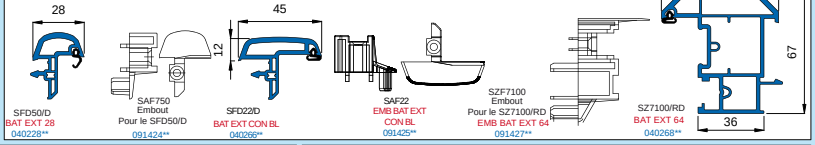

REMPLISSAGE

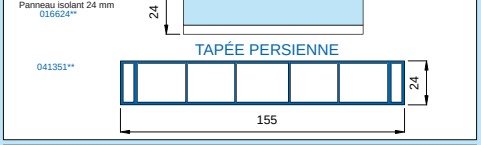

TAPÉE PERSIENNE

APPUIS RAPPORTÉS

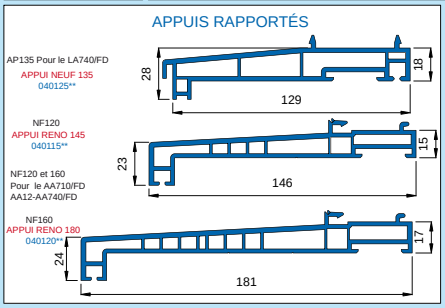

FOURRURES

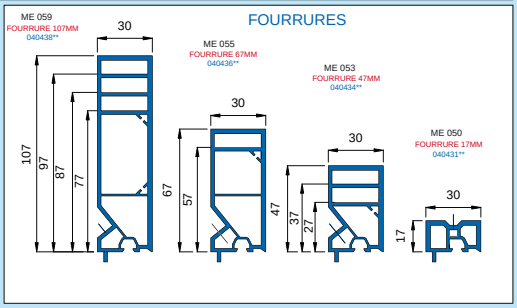

PROFILS DE LIAISON

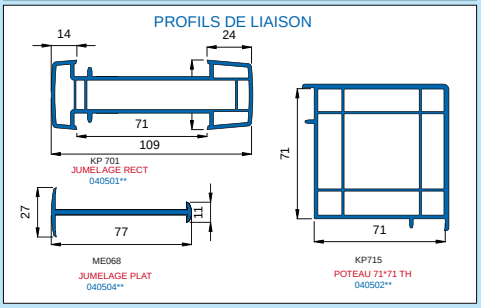

SEUILS ALUMINIUM & Accessoires

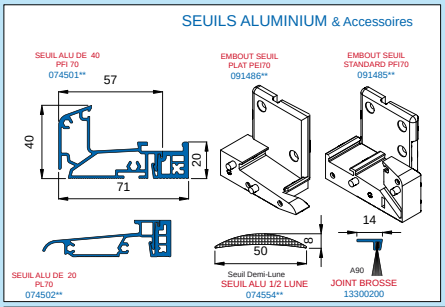

CORNIÈRES & PLATS

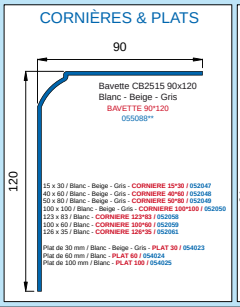

Complément d'Inertie

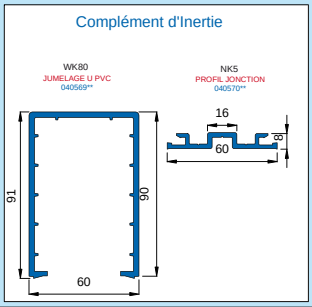

ÉLARGISSEURS

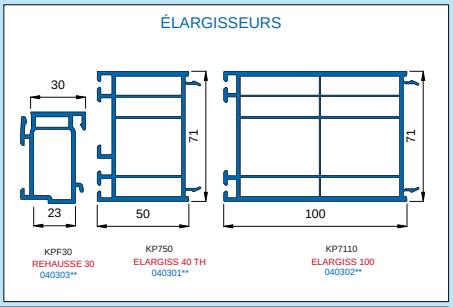

RENFORTS

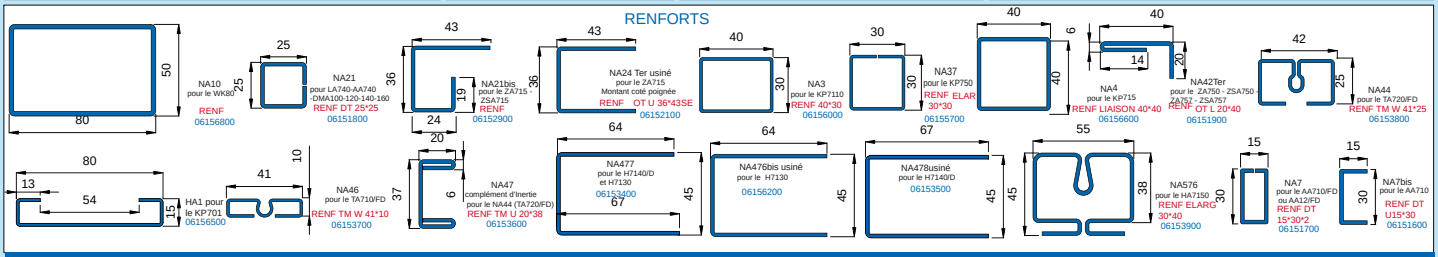

CARACTERISTIQUES SPECIFIQUES

RESIDENCE

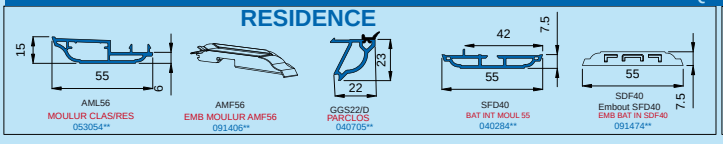
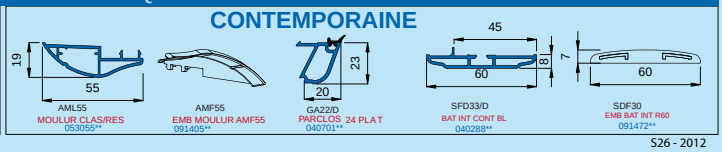
CONTEMPORAINE